YOMPER+

Installation du support pour châssis pliant

acekare

Site web : www.acekare.com ACEKARE 7 rue Mireport 33 310 LORMONT FRANCE

ACC-03-A

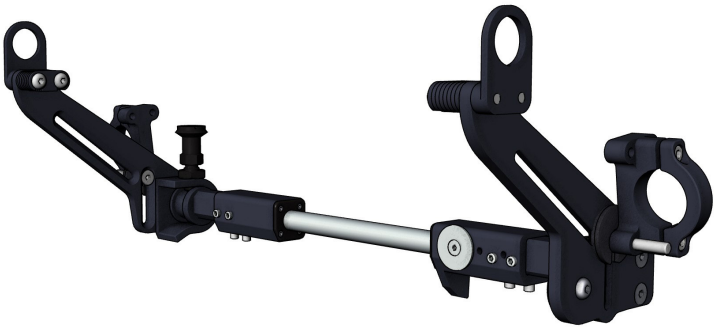

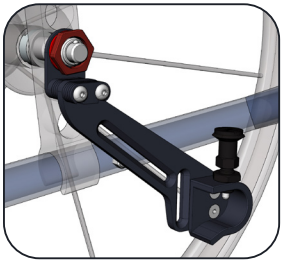

1. Installation de la partie gauche

A . Installation sur l'axe de roue.....page 3/4
B . Réglage de la hauteur et serrage.....page 5
C . Positionnement de la bride.....page 6

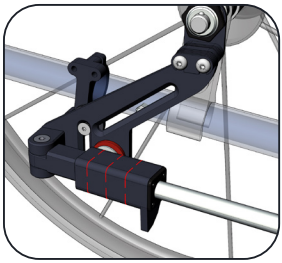

2. Installation de la partie droite

A . Installation sur l'axe de roue.....page 7
B . Réglage de la hauteur et serrage.....page 7
C . Positionnement de la bride.....page 7

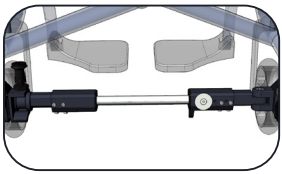

3. Réglage de la partie centrale

A . Réglage de la largeur.....page 8
B . Contrôle de la hauteur.....page 9
C . Positionnement de la plaque de l'aimant.....page 9/10

1. Installation de la partie gauche

A. Installation sur l'axe de roue.

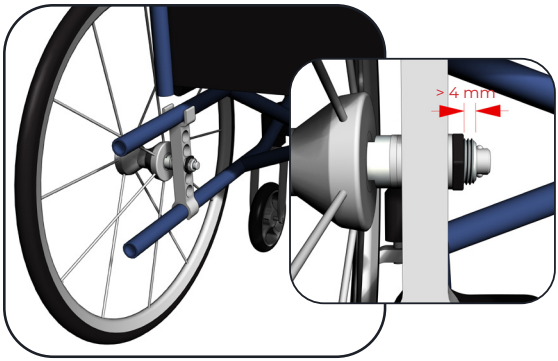

· S'assurer que le **fauteuil** est correctement **déplié** et que le **plan de travail** est parfaitement **horizontal.**

· Vérifier que la longueur de douille disponible soit **> à 4 mm** (sinon voir cas particulier N°1 en page 9).

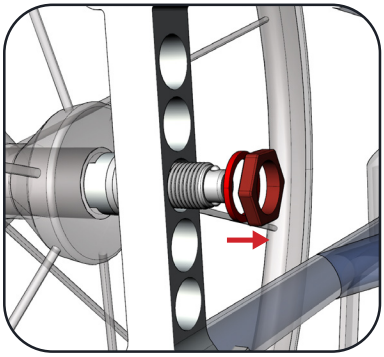

Dévisser l'écrou de douille gauche.

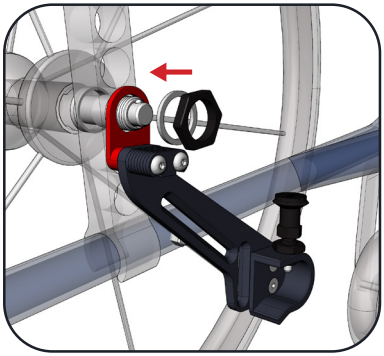

Positionner le support.

Si l'anneau n'est pas bien plaqué, ou risque d'être déformé au serrage, voir cas particulier N°2 en page 10.

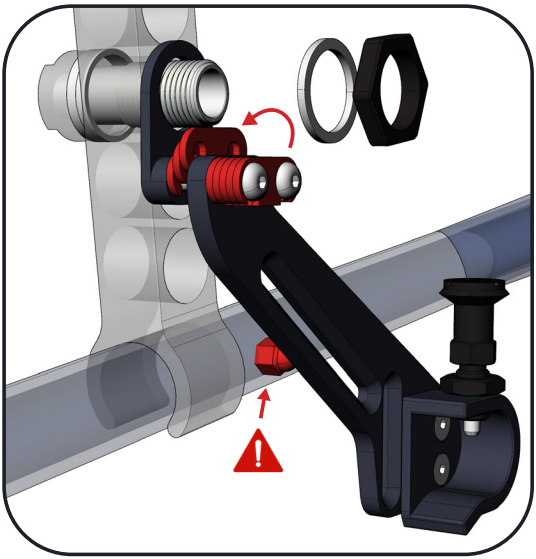

Déplacer les doubles entretoises **pour se dégager** de tout obstacle.

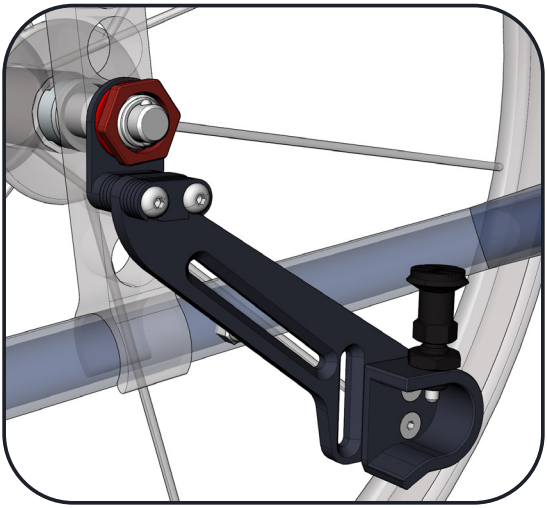

Visser l'écrou de douille **sans serrer.**

B. Réglage de la hauteur et serrage.

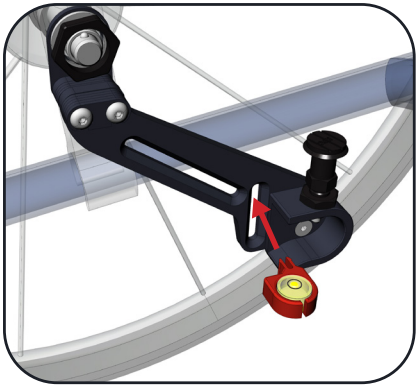

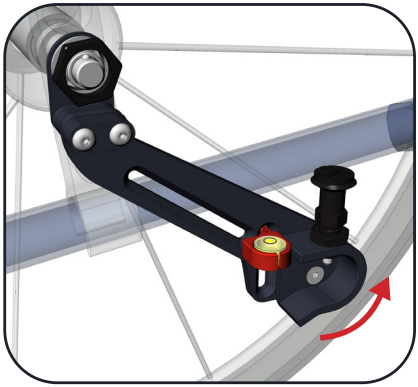

Installer le **niveau à bulle** sur le support et faire **pivoter** jusqu'à ce que la **bulle** soit **parfaitement centrée.**

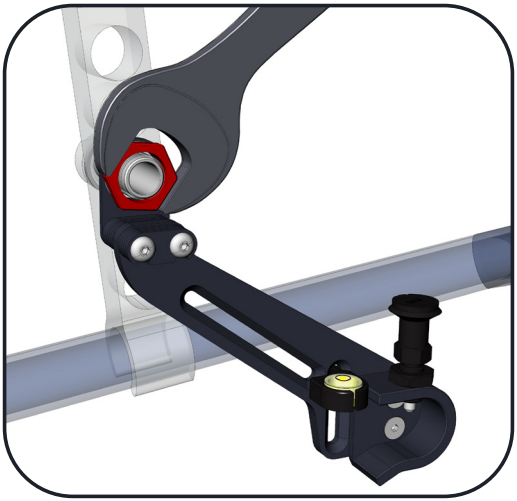

Serrer l'écrou pour conserver ce réglage.

C. Positionnement de la bride.

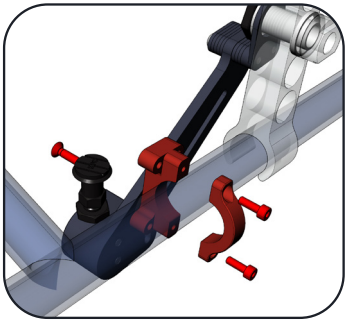

Installer la bride sur le tube **sans serrer les vis.**

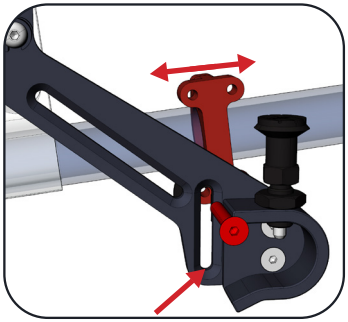

Coulisser la bride sur le tube jusqu'à ce que l'un des trous soit en face d'une des **rainures.**

Si la bride est trop éloignée, voir cas particulier N° 3 en page 10.

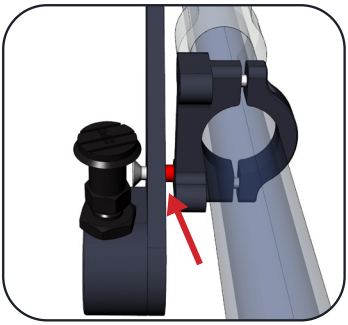

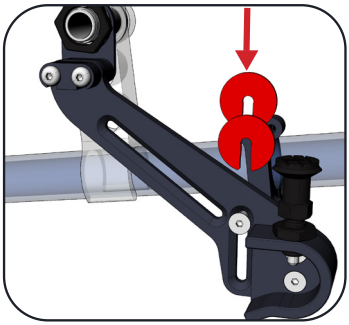

Ajuster l'espace entre la bride et le support **avec des entretoises**, si nécessaire.

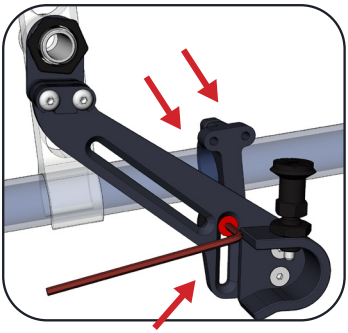

Serrer la vis dans la rainure **et les deux vis** de la bride .

2. Installation de la partie droite

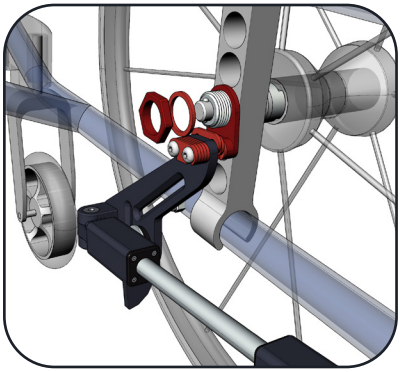

A. Installation sur l'axe de roue.

Se reporter en **pages 2 et 3** pour reprendre les **mêmes étapes côté droit.**

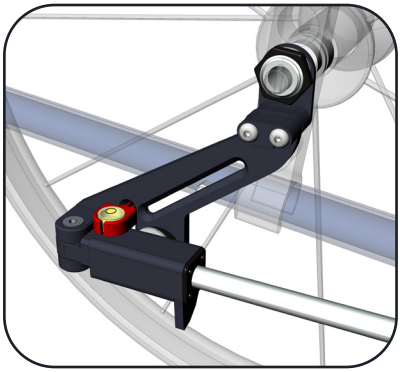

B. Réglage de la hauteur et serrage.

Se reporter en **page 4** pour reprendre les **mêmes étapes coté droit.**

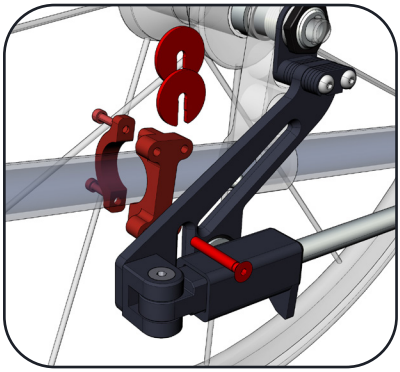

C. Positionnement de la bride.

Se reporter en **pages 5** pour reprendre les **mêmes étapes coté droit.**

3. Réglage de la partie centrale

A. Réglage de la largeur.

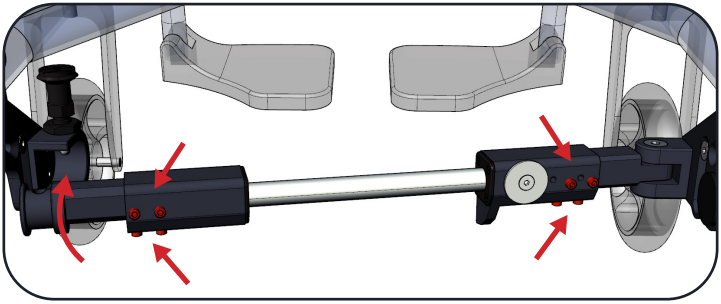

· **Desserrer** les huit vis de pression pour **ajuster** la longueur.
· **Verrouiller** la barre.

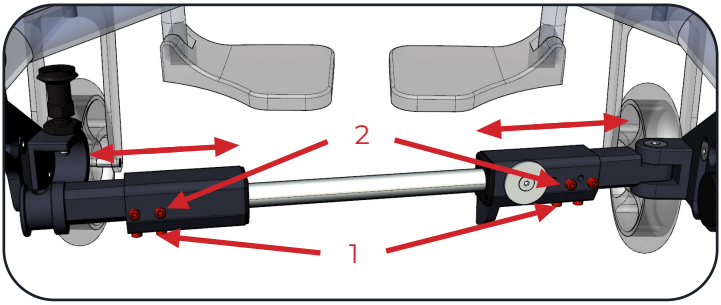

· **Ajuster** la symétrie.

· **Serrer légèrement** les 4 vis sans tête **sous le coulisseau (1).**
· **Serrer légèrement** les 4 vis sans tête **à l'arrière du coulisseau (2).**

· **Serrer fermement** les 4 vis sans tête **sous le coulisseau (1).**
· **Serrer fermement** les 4 vis sans tête **à l'arrière du coulisseau (2).**

B. Contrôle de la hauteur.

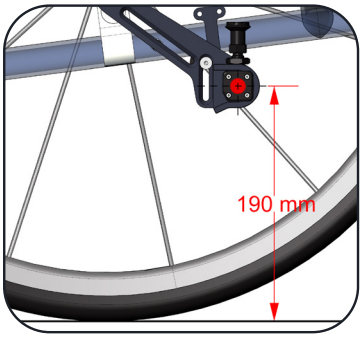

Contrôler la hauteur de la barre : **190 mm à partir du sol .** (Tolérance : 190 à 210 mm)

Si la hauteur de la barre n'est pas dans la tolérance , ajuster les réglages en desserrant les vis de la bride et l'écrou de la douille.

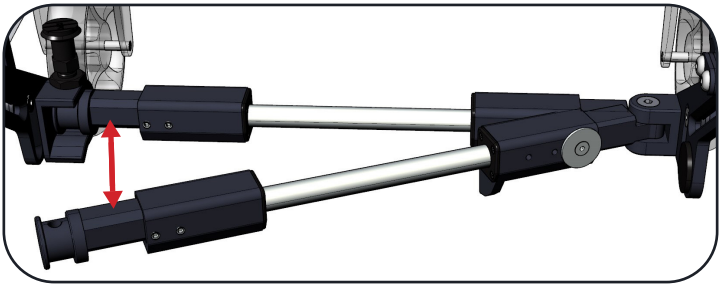

Contrôler l'ouverture et la fermeture de la barre de support.

Si la barre s'enclenche mal ou ne se verrouille pas, ajustez les réglages.

C. Positionnement de la plaque de l'aimant.

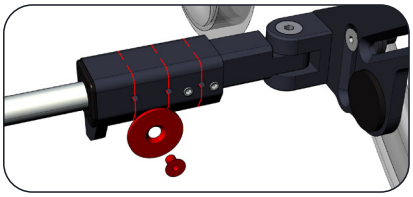

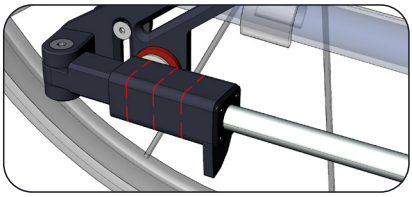

Repositionner la plaque de l'aimant **en face** de l'aimant.

Avant utilisation

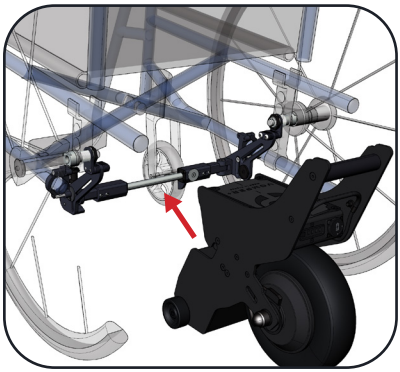

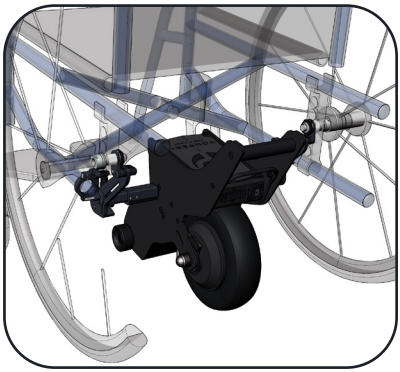

Vérifier, avec le Yomper, la **bonne accroche** de celui-ci et la **rigidité** du support .

Cas particulier n° 1

Si la longueur de douille disponible est < à 4 mm

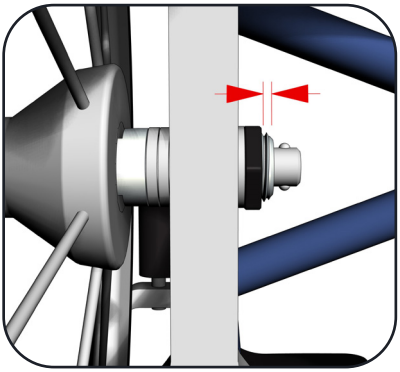

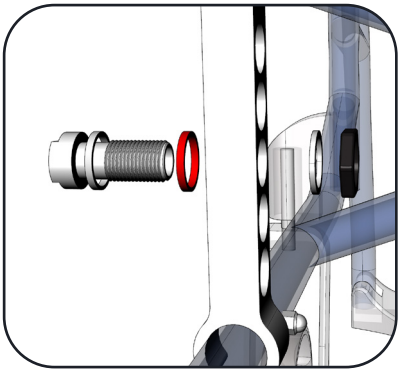

Retirer une entretoise (ou deux) pour obtenir la longueur souhaitée.

Cas particulier n° 2

Si l'anneau n'est pas bien plaqué ou risque d'être déformé au serrage

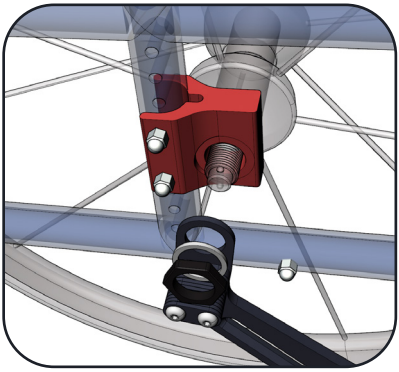

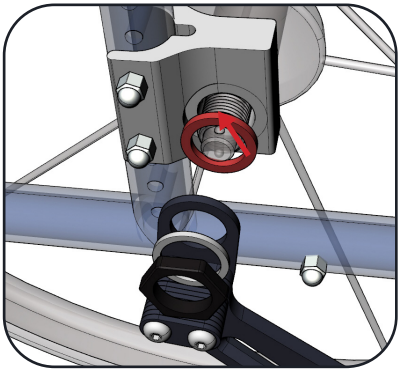

Ajouter une entretoise.

Cas particulier n° 3

Si la bride se trouve trop éloignée de l'une des rainures

Utiliser le déport.

Toujours mettre deux vis dans la rainure.

Avant l’utilisation du support

Vérifier le réglage de la butée du Yomper.
La butée permet d’empêcher le Yomper de faire basculer le fauteuil en arrière.

Les butées du Yomper et du support doivent venir en contact
lorsque les roues avant du fauteuil sont surélevées de 120mm.